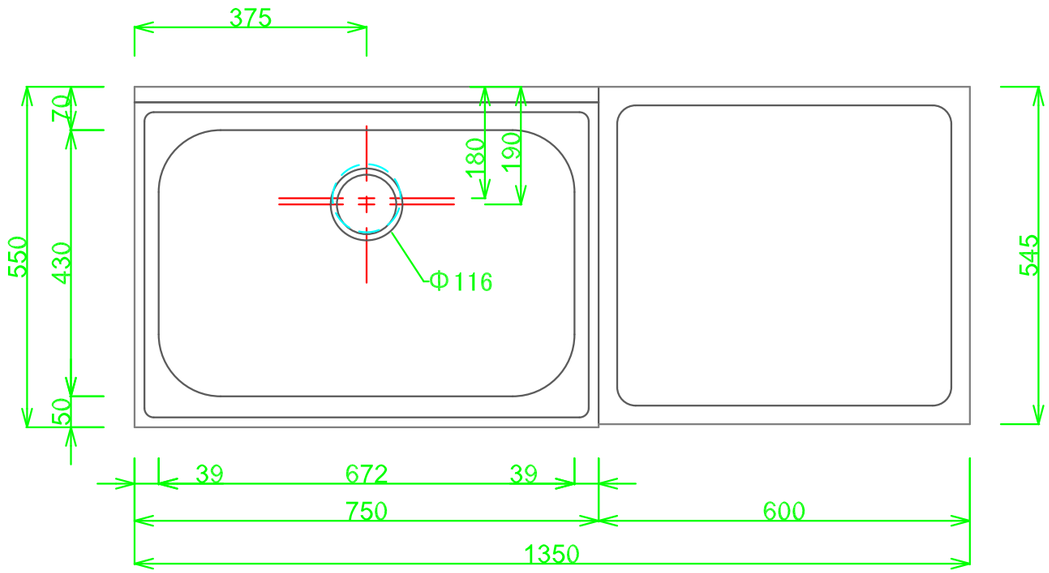

■仕様書

品　　名	仕　様
ト　ッ　プ	SUS430　t0.5
天　　板	SUS430　t0.4
丁　　番	スライド丁番
取　　手	ニースハンドル
扉	鏡面仕上　18mm
帆　　立	両面フラッシュ・カラー化粧合板　17mm
バ　ッ　ク	片面フラッシュ・カラー化粧合板　15mm
地　　板	片面フラッシュ・ステンレス貼り　20mm
台　　輪	塩ビシート貼り　9mm
ストレーナー	小型ストレーナー

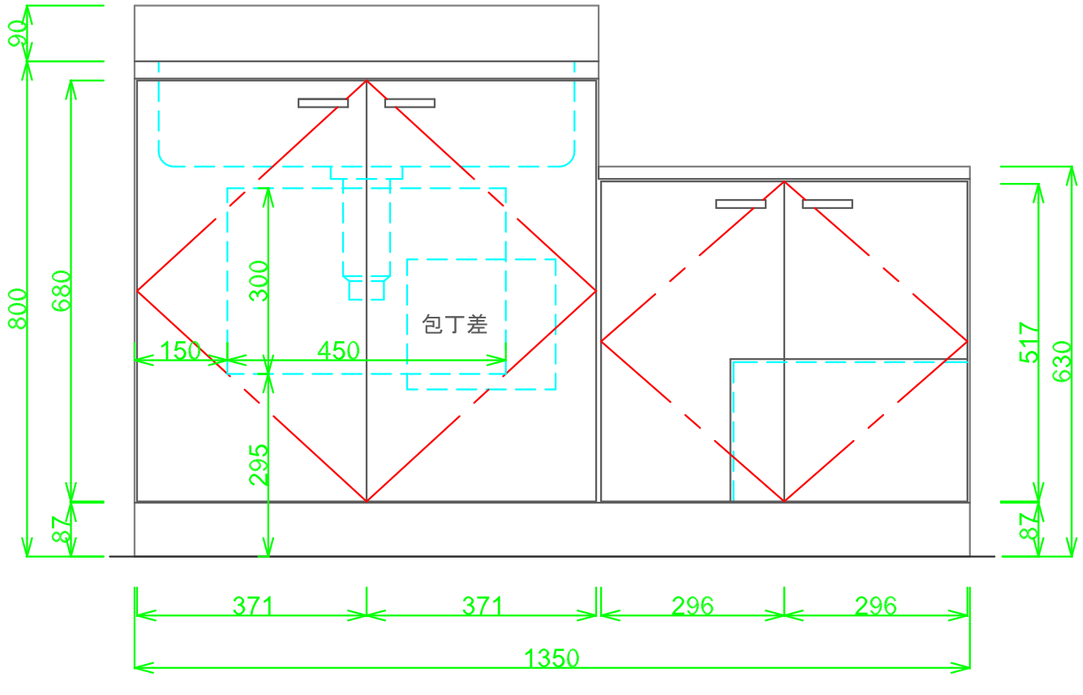

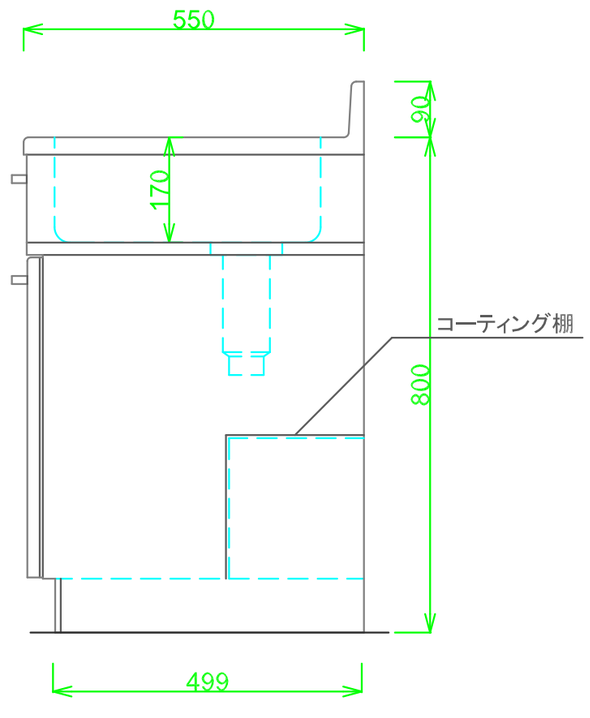

月日			
認印			

有限会社　レマン	LSO-※G-1350ZL