公差等級	対象とする角度の短い方の辺の長さの区分 [単位:mm]					
	10以下	10を超え50以下	50を超え120以下	120を超え400以下	400を超えるもの	
	許容差					
細級	±1° 30′	±1°	±30′	±15′	±10′	

公差等級	基準寸法の区分 [単位:mm]							
	0.5以上3以下	3を超え6以下	6を超え30以下	30を超え120以下	120を超え400以下	400を超え1000以下	1000を超え2000以下	2000を超え4000以下
	許容差							
細級	±0.2	±0.3	±0.5	±0.8	±1.2	±2	±3	±4

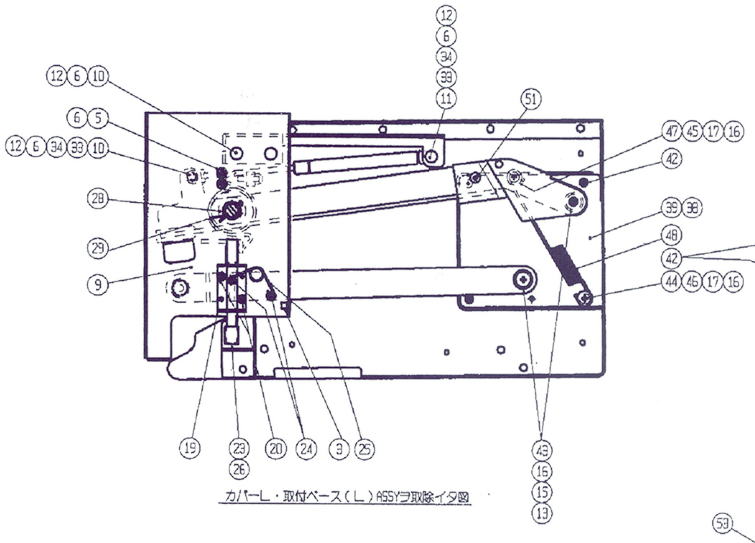

カバーL・取付ベース(L)ASSYヲ取除イタ図

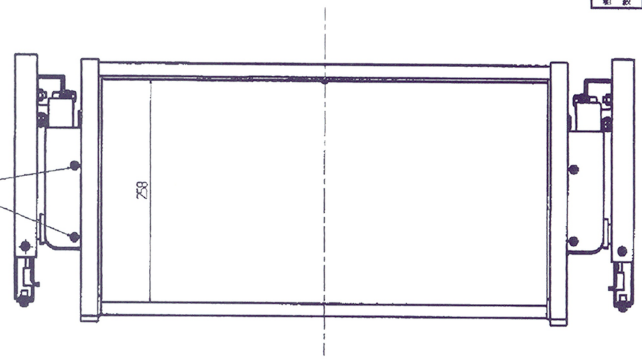

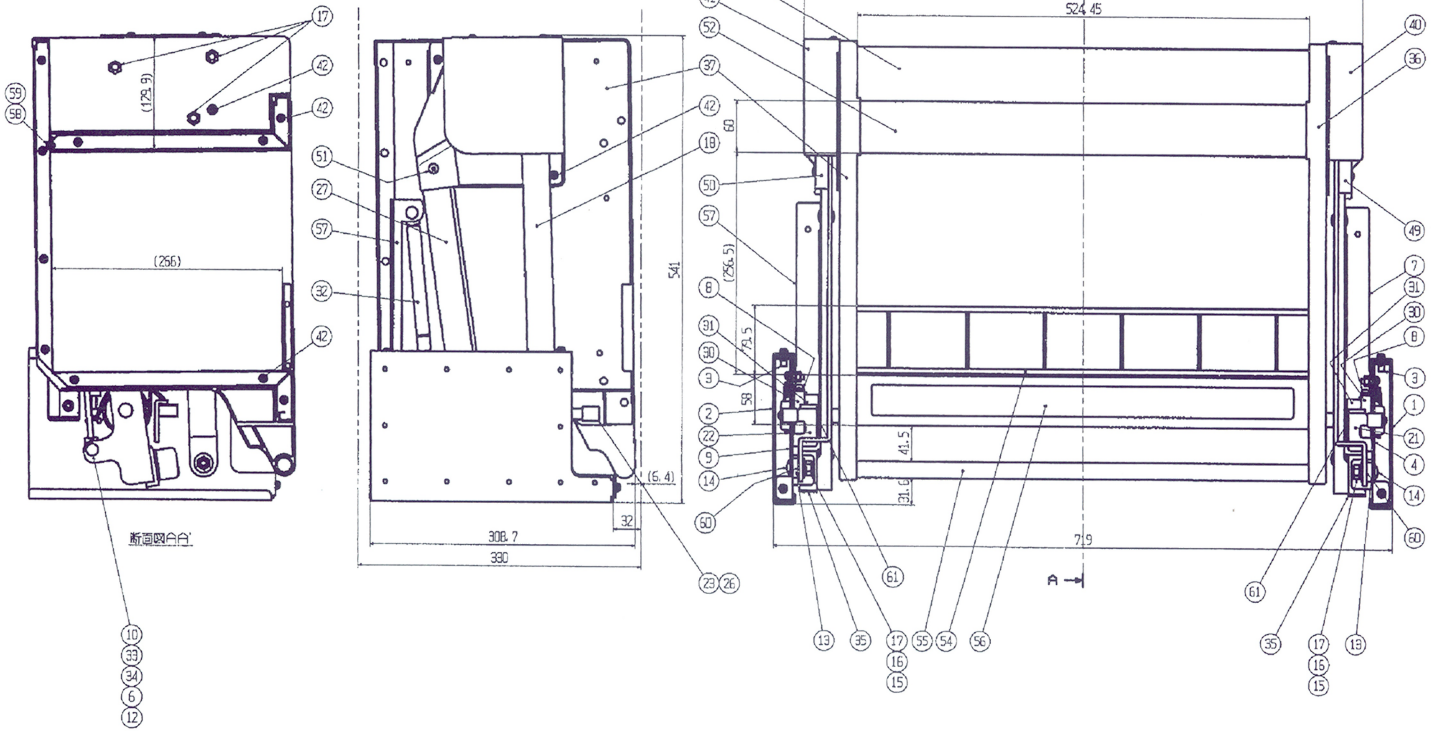

断面図合ヲ

注記
1. 部品詳細は部品図及び部品表による

81	スペースカラー	POM	t2× φ20.5	2	色調：ナチュラル
60	樹脂ワッシャー	PET	t0.3×16.2×30	2	色調：透明
59	フランジナット	市販品	M4	1	亜鉛メッキ(三価)
58	ナベ小ネジ	市販品	M4×8	1	亜鉛メッキ(三価)
57	台L	SPHC-P	t3.2	1	塗装：マイルドグレーM220
56	注意ラベル	合成紙コバ	60㎜	1	
55	ハンドル	STKM	t1× φ19.1	1	塗装：マイルドグレーM220
54	ガード	SUM-B	φ6 φ3	1	塗装：マイルドグレーM220
53	本体	カラー鋼板	t0.35	1	色調：マイルドグレーM220
52	機板	カラー鋼板	t0.35	1	色調：マイルドグレーM220
51	トラス小ネジ	市販品	M5×20	2	亜鉛メッキ(三価)
50	アームカバーL	PS		1	色調：マイルドグレーM220
49	アームカバーR	PS		1	色調：マイルドグレーM220
48	ストッパースプリング	SUP9	φ2.6	2	注機入れ
47	トラス小ネジ	市販品	M3×20	2	亜鉛メッキ(三価)
46	スプリングファスナー(B)	POM		2	色調：ナチュラル
45	スプリングファスナー(A)	POM		2	色調：ナチュラル
44	トラス小ネジ	市販品	M3×40	2	亜鉛メッキ(三価)
43	トラス小ネジ	市販品	M3×30	4	亜鉛メッキ(三価)
42	トラスタッピンネジ	市販品	4×10	32	亜鉛メッキ(三価)
41	カバーL	PS		1	色調：マイルドグレーM220
40	カバーR	PS		1	色調：マイルドグレーM220
39	機板受けL	SPHC-P	t1.6	1	塗装：マイルドグレーM220
38	機板受けR	SPHC-P	t1.6	1	塗装：マイルドグレーM220
37	側板(L)	PS		1	色調：マイルドグレーM220
36	側板(R)	PS		1	色調：マイルドグレーM220
35	クッション	NBR		2	色調：黒
34	平座金	市販品	t1× φ6.5× φ12.7	4	亜鉛メッキ(三価)
33	カラー	POM		4	色調：ナチュラル
32	ガススプリング	市販品	φ15	2	
31	調器き/ヲR(太)	SUP-60N	t3.2 幅15mm	2	モリブデンコーティング
30	調器き/ヲR(細)	SUP-60N	t3.2 幅11mm	2	モリブデンコーティング
29	割りピン	市販品	3×30	2	亜鉛メッキ(三価)
28	回転軸受け	POM		2	色調：ナチュラル
27	作動アーム(A)ASSY	SPHC-P他		1	塗装：マイルドグレーM220
26	両面テープ	市販品	幅10㎜ L=12m	2	セキスイ#5705相当品
25	ﾊﾘﾈA	SUS304-WB	φ1.4	2	
24	トラス段付なじ	市販品	M4×11	4	クロムメッキ
23	キャップ	ABS		2	色調：マイルドグレーM220
22	スイッチL	SPHC-P	t4.5	1	亜鉛メッキ(三価)
21	スイッチR	SPHC-P	t4.5	1	亜鉛メッキ(三価)
20	トラス小ネジ	市販品	M4×6	4	亜鉛メッキ(三価)
19	スイッチ受け	SPHC-P	t2.3	2	亜鉛メッキ(三価)
18	作動アーム(B)	SPHC-P	t4.5	2	塗装：マイルドグレーM220
17	六角ナット	市販品	M3(1種)	12	亜鉛メッキ(三価)
16	スプリング座金	市販品	M3用	10	亜鉛メッキ(三価)
15	平座金	市販品	t1.6× φ8.5× φ22	6	亜鉛メッキ(三価)
14	角根ボルト	市販品	M6×25	2	亜鉛メッキ(三価)
13	アームカラー(上)	POM		6	色調：ナチュラル
12	六角ナット	市販品	M6	10	亜鉛メッキ(三価)
11	角根ボルト	市販品	M6×16	2	亜鉛メッキ(三価)
10	角根ボルト	市販品	M6×15	6	亜鉛メッキ(三価)
9	取付板(L)ASSY	SPHC-P他	t2.3他	1	塗装：マイルドグレーM220
8	ナベ小ネジ	市販品	M5×30	2	亜鉛メッキ(三価)
7	柱R	SPHC-P	t3.2	1	塗装：マイルドグレーM220
0	スプリング座金	市販品	M5用	12	亜鉛メッキ(三価)
5	ナベ小ネジ	市販品	M5×15	4	亜鉛メッキ(三価)
4	取付板(R)ASSY	SPHC-P他	t2.3他	1	塗装：マイルドグレーM220
3	ナットサート(四角)	市販品	M5	4	亜鉛メッキ(三価)
2	取付ベース(L)	SPHC-P	t2.3	1	塗装：マイルドグレーM220
1	取付ベース(R)	SPHC-P	t2.3	1	塗装：マイルドグレーM220

番号	部品名	材質	寸法	個数	備考

尺度	1/3	設計	田中
製図		検図	
承認		日付	2012.5.7
0	新規	12.5.7	田中
	変更記録	年月日	担当 承認
図名	HL-1720-2(W750) スイング1/2ヨ-縦組立図		
図番	AS5019100		
配布	調	資管	理資	品	庶	庶	三角法
							A1

株式会社 マッキンリー